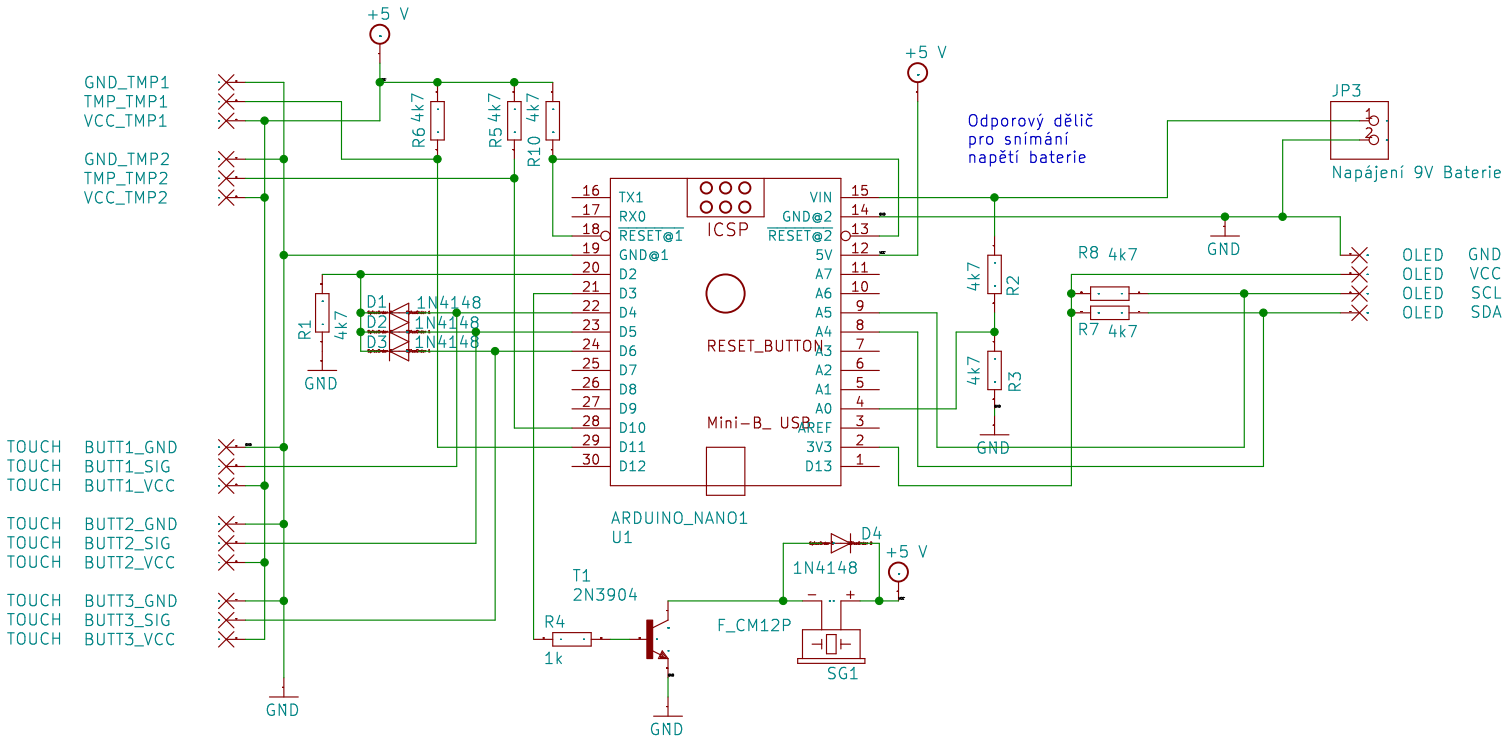
+5 V
GND_TMP1
TMP_TMP1
VCC_TMP1
GND_TMP2
TMP_TMP2
VCC_TMP2
R6 4k7
R5 4k7
R10 4k7
R1 4k7
GND
D1 1N4148
D2 1N4148
D3 1N4148
TOUCH BUTT1_GND
TOUCH BUTT1_SIG
TOUCH BUTT1_VCC
TOUCH BUTT2_GND
TOUCH BUTT2_SIG
TOUCH BUTT2_VCC
TOUCH BUTT3_GND
TOUCH BUTT3_SIG
TOUCH BUTT3_VCC
16 TX1
17 RX0
18 RESET@1
19 GND@1
20 D2
21 D3
22 D4
23 D5
24 D6
25 D7
26 D8
27 D9
28 D10
29 D11
30 D12
ICSP
RESET_BUTTON
Mini-B_ USB
ARDUINO_NANO1
U1
VIN 15
GND@2 14
RESET@2 13
5V 12
A7 11
A6 10
A5 9
A4 8
A3 7
A2 6
A1 5
A0 4
AREF 3
3V3 2
D13 1
+5 V
Odporový dělič
pro snímání
napětí baterie
4k7 R2
4k7 R3
GND
R8 4k7
R7 4k7
JP3
1
2
Napájení 9V Baterie
OLED GND
OLED VCC
OLED SCL
OLED SDA
T1
2N3904
R4
1k
GND
D4
1N4148
+5 V
F_CM12P
SG1